Produktdatenblatt

Stand: 29.10.2021 | 12:25

ART.-NR. 9472

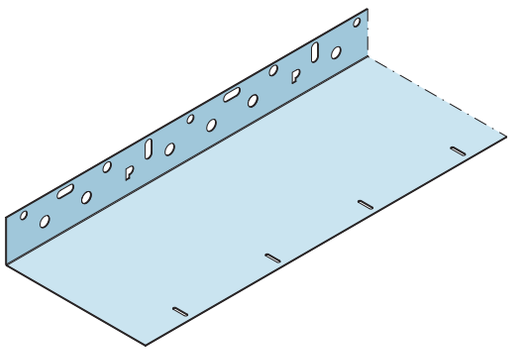

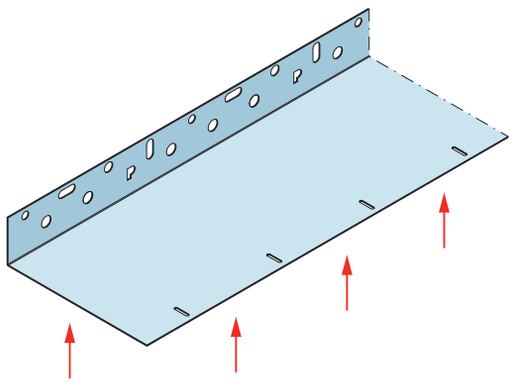

Beschichtungsseite
coated side | côté du revêtement

Bezeichnung	Systemwinkel Alu 140 mm
Beschreibung	Systemwinkel für stufenloser justierbare und mittels Niete Fixierbare Profilkombination mit Lüftungsprofilen. Eine komfortable Handhabung und dauerhafte Qualität zeichnen das neue Protektor-Lüftungs-System für die vorgehängte, hinterlüftete Fassade aus. Es handelt sich hier um das erste Lüftungs-System, das mittels Verbinder eine DIN-konforme zwängungsfreie und entkoppelte Montage von Lüftungsprofilen sicherstellt. Eine weitere Stärke liegt in der stufenlosen Justierbarkeit in der Breite von 160 mm bis 230 mm. Dies wird mittels der Profilkombination, bestehend aus System- und Lüftungswinkel, erreicht. Eine detaillierte Montageanleitung finden Sie unter www.protektor.com/Downloads/Technische Unterlagen/ Fassadenprofile-Produktvorstellung/PLS
Produktbereich	Dach- und Fassadenbelüftung
Produktkategorie	Protektor Lüftungssystem
Werkstoff	Aluminium natur
Materialdicke	0,8 mm
Produktlänge	250,0 cm
Brandverhalten	A1
Verpackungseinheit	10 STB / 30 BUN

Das vorliegende Produktdatenblatt entspricht dem aktuellen Entwicklungsstand unserer Produkte und verliert bei Erscheinen einer Neuausgabe seine Gültigkeit. Vergewissern Sie sich, dass Sie jeweils die neueste Ausgabe dieser Information verwenden. Gewährleistung und Haftung richten sich bei Lieferung nach unseren allgem. Geschäftsbedingungen. Beachten Sie bitte die Anwendungs- Montage- und Lagerrichtlinien.

Alle Angaben ohne Gewähr. Technische Änderungen vorbehalten! Produktabbildungen können vom Lieferprodukt abweichen. Ausschreibungstexte, Montagehinweise und Leistungserklärungen (soweit gesetzl. vorgeschrieben) finden Sie auf unserer Homepage. Bitte achten Sie der Umwelt zuliebe auf eine fachgerechte Entsorgung!

PROTEKTORWERK
Florenz Maisch GmbH & Co. KG
Postfach 1420, D-76554 Gaggenau
Viktoriastr. 58, D-76571 Gaggenau

Tel. +49 7225 977 - 0
Fax +49 7225 9 77 - 111
info@protektor.com
www.protektor.com

PROTEKTOR PROFILE FÜR MODERNES BAUEN