Produktdatenblatt

Stand: 21.10.2021 | 16:15

ART.-NR. 9424

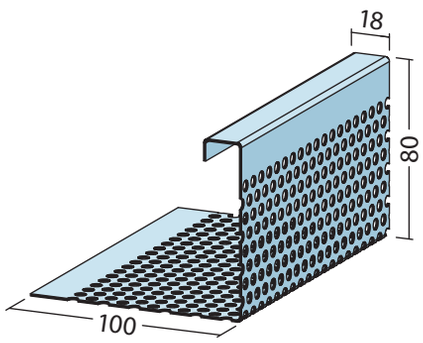

Bezeichnung	Kiesfangleiste Alu 80 x 100 mm
Beschreibung	Die PROTEKTOR Kiesfangleiste aus Aluminium ist geeignet für Randeinfassungen, Materialabgrenzung, Balkon- und Terassenplatten. Mögliche Höhen sind 80 und 100 mm
Produktbereich	Dachentwässerung
Produktkategorie	Kiesfangleiste
Produktanwendung	Flachgeneigte Dächer, Balkon und Terrassenentwässerung
Werkstoff	Aluminium natur
Produktlänge	250,0 cm
Produktbreite	100,0 mm
Produkthöhe	80,0 mm
Brandverhalten	A1
Verpackungseinheit	10 STB / 24 BUN

Das vorliegende Produktdatenblatt entspricht dem aktuellen Entwicklungsstand unserer Produkte und verliert bei Erscheinen einer Neuausgabe seine Gültigkeit. Vergewissern Sie sich, dass Sie jeweils die neueste Ausgabe dieser Information verwenden. Gewährleistung und Haftung richten sich bei Lieferung nach unseren allgem. Geschäftsbedingungen. Beachten Sie bitte die Anwendungs- Montage- und Lagerrichtlinien.

Alle Angaben ohne Gewähr. Technische Änderungen vorbehalten! Produktabbildungen können vom Lieferprodukt abweichen. Ausschreibungstexte, Montagehinweise und Leistungserklärungen (soweit gesetzl. vorgeschrieben) finden Sie auf unserer Homepage. Bitte achten Sie der Umwelt zuliebe auf eine fachgerechte Entsorgung!

PROTEKTORWERK
Florenz Maisch GmbH & Co. KG
Postfach 1420, D-76554 Gaggenau
Viktoriastr. 58, D-76571 Gaggenau

Tel. +49 7225 977 - 0
Fax +49 7225 9 77 - 111
info@protektor.com
www.protektor.com

PROTEKTOR PROFILE FÜR MODERNES BAUEN