PRODUKTDATENBLATT

Montagewinkel BS 65
BS LW 200x100x65x5 mm
Art.-Nr. 4534

Stand: 23.06.2026 | 17:35

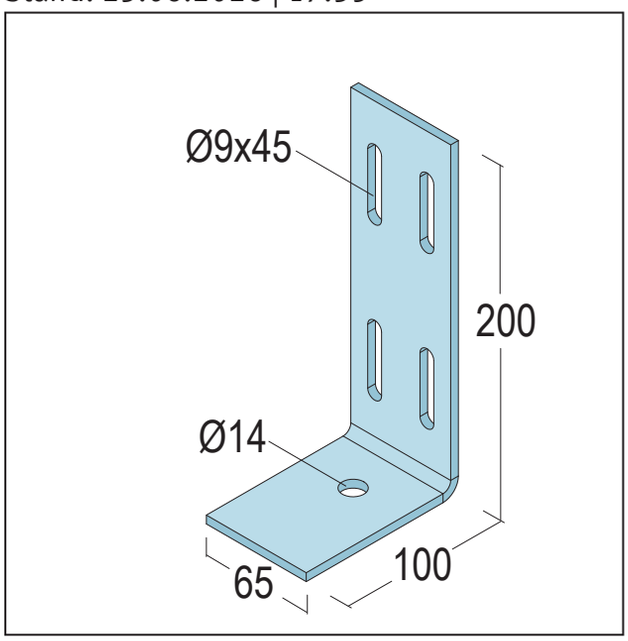

Bezeichnung	Montagewinkel BS 65 BS LW 200x100x65x5 mm
Beschreibung	Montagewinkel zur Befestigung von C-BS Profilen bei Deckenschürzen
Produktbereich	Trockenbau | Stahlleichtbau
Produktkategorie	Stützen und Türsysteme Passagio | Deckenschürzen - ediDrop | Raumsysteme - ediBox
Materialdicke	5 mm
Produktbreite	65 mm
Brandverhalten	A1
Zolltarifnummer	73089059
Anbruch Kennzeichnung	Abnahme nur als volle Verpackungseinheiten möglich.

Bestellnummer	Länge (cm)	Werkstoff	Verpackungseinheit
119955	47	S320 GD + ZM	1 ST / 25 ST

Das vorliegende Produktdatenblatt entspricht dem aktuellen Entwicklungsstand unserer Produkte und verliert bei Erscheinen einer Neuausgabe seine Gültigkeit. Vergewissern Sie sich, dass Sie jeweils die neueste Ausgabe dieser Information verwenden. Gewährleistung und Haftung richten sich bei Lieferung nach unseren allgem. Geschäftsbedingungen. Beachten Sie bitte die Anwendungs- Montage- und Lagerrichtlinien.

Alle Angaben ohne Gewähr. Technische Änderungen vorbehalten! Produktabbildungen können vom Lieferprodukt abweichen. Ausschreibungstexte, Montagehinweise und Leistungserklärungen (soweit gesetzl. vorgeschrieben) fi nden Sie auf unserer Homepage. Bitte achten Sie der Umwelt zuliebe auf eine fachgerechte Entsorgung!