Produktdatenblatt

Stand: 21.10.2021 | 14:02

ART.-NR. 2000

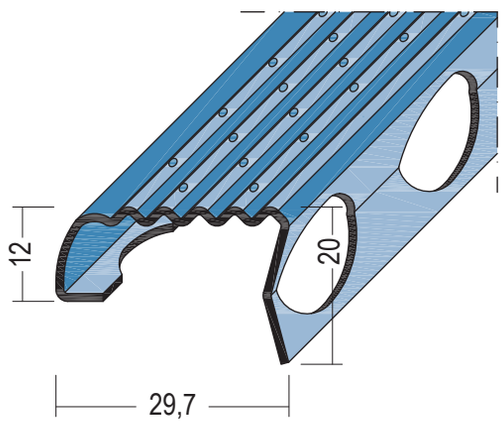

Bezeichnung	Treppenkantenprofil Edelstahl
Beschreibung	Das PROTEKTOR-Treppenkantenprofil aus Edelstahl (V2A, 1.4301) mit matter Oberfläche und Gleitschutzprofilierung verringert die Rutschgefahr und verleiht der Treppe ein modernes Design. Im gleichem Zuge wird die empfindliche Treppenkante vor Beschädigung und verstärkter Abnutzung geschützt. Prüfungen: - Prüfung der Rutschhemmung gemäß DIN 51130 und Merkblatt BGR 181, Ergebnis der Prüfung: R 10 - Bestimmung der Verdrängungsraumes gemäß DIN 51130 und Merkblatt BGR 181, Bewertungsgruppe für den Verdrängungsraum: V 8 Bitte beachten Sie auch folgende Merkblätter: *Merkblatt Planung und Anwendung von metallischen Putzprofilen; Herausgeber: Europäischer Fachverband Europrofiles (www.europrofiles.com) *Merkblatt Putz und Trockenbau in Feuchträumen; Herausgeber: Zentralverband des Deutschen Baugewerbes (www.zdb.de) *Merkblatt Winterbaustellen; Herausgeber: Bundesverband der Gipsindustrie e.V. (www.gips.de)
Produktbereich	Beton / Estrich
Produktkategorie	Treppenkante
Werkstoff	Edelstahl
Materialdicke	1,0 mm
Produktlänge	100,0 cm, 110,0 cm, 120,0 cm, 130,0 cm, 150,0 cm
Produktbreite	29,7 mm
Produkthöhe	12/20 mm
Einsatzgebiete	- Treppen-Fertigteilbau - Treppen-Neubau (Ortbeton) - als Reparaturschiene - im Innen- und Außenbereich
Verarbeitung	Befestigung nur mit Edelstahlstiften vornehmen.
Verpackungseinheit	25 STB / 56 KAR

PROTEKTORWERK
Florenz Maisch GmbH & Co. KG
Postfach 1420, D-76554 Gaggenau
Viktoriastr. 58, D-76571 Gaggenau

Tel. +49 7225 977 - 0
Fax +49 7225 9 77 - 111
info@protektor.com
www.protektor.com

PROTEKTOR PROFILE FÜR MODERNES BAUEN

Das vorliegende Produktdatenblatt entspricht dem aktuellen Entwicklungsstand unserer Produkte und verliert bei Erscheinen einer Neuausgabe seine Gültigkeit. Vergewissern Sie sich, dass Sie jeweils die neueste Ausgabe dieser Information verwenden. Gewährleistung und Haftung richten sich bei Lieferung nach unseren allgem. Geschäftsbedingungen. Beachten Sie bitte die Anwendungs- Montage- und Lagerrichtlinien.

Alle Angaben ohne Gewähr. Technische Änderungen vorbehalten! Produktabbildungen können vom Lieferprodukt abweichen. Ausschreibungstexte, Montagehinweise und Leistungserklärungen (soweit gesetzl. vorgeschrieben) finden Sie auf unserer Homepage. Bitte achten Sie der Umwelt zuliebe auf eine fachgerechte Entsorgung!

PROTEKTORWERK
Florenz Maisch GmbH & Co. KG

Postfach 1420, D-76554 Gaggenau
Viktoriastr. 58, D-76571 Gaggenau

Tel. +49 7225 977 - 0
Fax +49 7225 9 77 - 111

info@protektor.com
www.protektor.com

PROTEKTOR PROFILE FÜR MODERNES BAUEN