Produktdatenblatt

Stand: 21.10.2021 | 14:02

ART.-NR. 9112

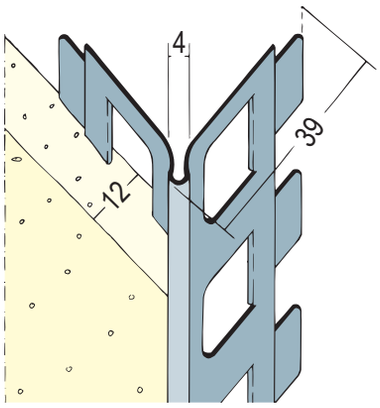

Bezeichnung	Kantenprofil für den Innen- und Außenputz 12 mm, runder Kopf
Beschreibung	Kantenprofil aus Aluminium mit weißer Grundbeschichtung für den Innen- und Außenputz ab 12 mm. Kantenprofile aus Aluminium grundbeschichtet können in privat genutzten häuslichen Bädern, auch unter Fliesen, eingesetzt werden. In gewerblichen Küchen und sonstigen Feuchträumen, Schwimm- und Hallenbädern, sowie bei Verwendung von Sanierputzen sind Edelstahlprofile einzubauen.
Produktbereich	Innenputz | Feuchträume | Außenputz
Produktkategorie	Kantenprofile | Feuchträume W0-I bis W2-I (häuslich) | Kantenprofile
Produktanwendung	Kante | Kante | Kante
Putzdicke	12,0 mm
Werkstoff	Aluminium, mit weißer Grundbeschichtung
Norm	EN 13658-1
Norm	EN 13658-2
Produktlänge	225,0 cm, 260,0 cm, 275,0 cm, 300,0 cm
Produktfarbe	10, weiß
Brandverhalten	E
Verpackungseinheit	15 STB / 72 BUN
Anmerkung	Verwendung der Profile gemäß folgender Merkblätter: *Merkblatt Planung und Anwendung von metallischen Putzprofilen; Herausgeber: Europäischer Fachverband Europrofiles, www.europrofiles.com *Merkblatt Putz und Trockenbau in Feuchträumen; Herausgeber: Zentralverband des Deutschen Baugewerbes, www.zdb.de *Merkblatt Winterbaustellen; Herausgeber: Bundesverband der Gipsindustrie e.V., www.gips.de

Das vorliegende Produktdatenblatt entspricht dem aktuellen Entwicklungsstand unserer Produkte und verliert bei Erscheinen einer Neuausgabe seine Gültigkeit. Vergewissern Sie sich, dass Sie jeweils die neueste Ausgabe dieser Information verwenden. Gewährleistung und Haftung richten sich bei Lieferung nach unseren allgem. Geschäftsbedingungen. Beachten Sie bitte die Anwendungs- Montage- und Lagerrichtlinien.

Alle Angaben ohne Gewähr. Technische Änderungen vorbehalten! Produktabbildungen können vom Lieferprodukt abweichen. Ausschreibungstexte, Montagehinweise und Leistungserklärungen (soweit gesetzl. vorgeschrieben) finden Sie auf unserer Homepage. Bitte achten Sie der Umwelt zuliebe auf eine fachgerechte Entsorgung!

PROTEKTORWERK
Florenz Maisch GmbH & Co. KG
Postfach 1420, D-76554 Gaggenau
Viktoriastr. 58, D-76571 Gaggenau

Tel. +49 7225 977 - 0
Fax +49 7225 9 77 - 111
info@protektor.com
www.protektor.com

PROTEKTOR PROFILE FÜR MODERNES BAUEN