Produktdatenblatt

Stand: 22.10.2021 | 14:08

ART.-NR. 1319

Beschichtungsseite
coated side | côté du revêtement

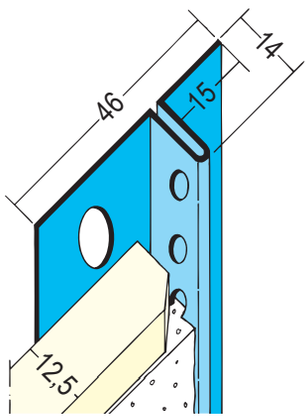

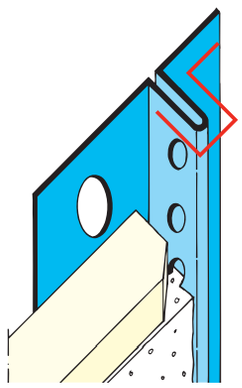

Bezeichnung	Anschlussprofil mit Schattenfuge für den Trockenbau 12,5 mm GK
Beschreibung	Abschlussprofil aus verzinktem Stahl für die Montage unter der Gipskartonplatten, mit 15 mm Schattenfuge. Zur Herstellung von einseitig angespachtelten Abschlüssen, z. B. im Bereich von gleitenden Decken- oder Wandanschlüssen, für Gipskartonplatten von 12,5 mm.
Produktbereich	Innenausbau
Produktkategorie	Gestaltungsprofile
Produktanwendung	Anschlussprofil mit Schattenfuge
Putzdicke	1,0 mm
Werkstoff	Stahl, verzinkt
GK/Platte	12,5 mm
Norm	EN 14353
Norm	EN 13658-1
Produktlänge	250,0 cm, 300,0 cm
Brandverhalten	A1
Verpackungseinheit	15 STB / 88 BUN

Das vorliegende Produktdatenblatt entspricht dem aktuellen Entwicklungsstand unserer Produkte und verliert bei Erscheinen einer Neuausgabe seine Gültigkeit. Vergewissern Sie sich, dass Sie jeweils die neueste Ausgabe dieser Information verwenden. Gewährleistung und Haftung richten sich bei Lieferung nach unseren allgem. Geschäftsbedingungen. Beachten Sie bitte die Anwendungs- Montage- und Lagerrichtlinien.

Alle Angaben ohne Gewähr. Technische Änderungen vorbehalten! Produktabbildungen können vom Lieferprodukt abweichen. Ausschreibungstexte, Montagehinweise und Leistungserklärungen (soweit gesetzl. vorgeschrieben) finden Sie auf unserer Homepage. Bitte achten Sie der Umwelt zuliebe auf eine fachgerechte Entsorgung!

PROTEKTORWERK
Florenz Maisch GmbH & Co. KG
Postfach 1420, D-76554 Gaggenau
Viktoriastr. 58, D-76571 Gaggenau

Tel. +49 7225 977 - 0
Fax +49 7225 9 77 - 111
info@protektor.com
www.protektor.com

PROTEKTOR PROFILE FÜR MODERNES BAUEN