Produktdatenblatt

Stand: 02.11.2021 | 04:06

ART.-NR. 9272

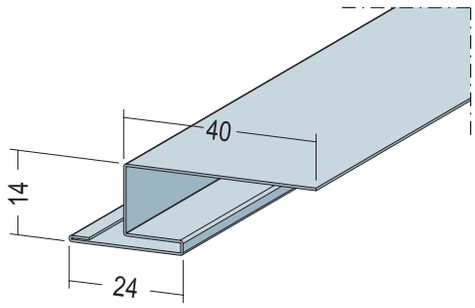

Bezeichnung	Übergangsprofil 12,5 mm Plattendicke
Beschreibung	Das neue Friesprofil aus Aluminium mit weißer Grundbeschichtung ist die einzigartige Lösung für den perfekten Übergang von der Rasterdecke zu beispielsweise einem umlaufenden glatten Randfries. Einfaches Aufstecken und Verschrauben ersetzt aufwändige Ersatzkonstruktionen.
Produktbereich	Innenausbau
Produktkategorie	Spachtelprofile | Gestaltungsprofile
Produktanwendung	Abschluss | Einfassung | Zierleisten
Werkstoff	Aluminium, mit weißer Grundbeschichtung
Norm	EN 14353
Produktlänge	250,0 cm
Produktfarbe	10, weiß
Brandverhalten	E
Verpackungseinheit	15 STB / 50 KAR

Das vorliegende Produktdatenblatt entspricht dem aktuellen Entwicklungsstand unserer Produkte und verliert bei Erscheinen einer Neuausgabe seine Gültigkeit. Vergewissern Sie sich, dass Sie jeweils die neueste Ausgabe dieser Information verwenden. Gewährleistung und Haftung richten sich bei Lieferung nach unseren allgem. Geschäftsbedingungen. Beachten Sie bitte die Anwendungs- Montage- und Lagerrichtlinien.

Alle Angaben ohne Gewähr. Technische Änderungen vorbehalten! Produktabbildungen können vom Lieferprodukt abweichen. Ausschreibungstexte, Montagehinweise und Leistungserklärungen (soweit gesetzl. vorgeschrieben) finden Sie auf unserer Homepage. Bitte achten Sie der Umwelt zuliebe auf eine fachgerechte Entsorgung!

PROTEKTORWERK
Florenz Maisch GmbH & Co. KG
Postfach 1420, D-76554 Gaggenau
Viktoriastr. 58, D-76571 Gaggenau

Tel. +49 7225 977 - 0
Fax +49 7225 9 77 - 111
info@protektor.com
www.protektor.com

PROTEKTOR PROFILE FÜR MODERNES BAUEN