Bramac Dolomit
Dachstein

BMI BRAMAC

Bramac Dolomit

bramac.at | bmigroup.com/at

Datenblatt
Stand 03 / 2019

Bramac Dolomit

Der extrem feste Dachstein-Körper bietet sicheren Schutz vor widrigen Witterungs-verhältnissen.

Ein doppelter seitlicher Wasserlauf schützt vor Regen- und Flugschnee-eintrieb ins Dach.

Dachneigung ≥ 13°

Geeignet für Neubau und Renovierung (Schnee- und Windlast sind zu berücksichtigen)

PROTECTOR PLUS-OBERFLÄCHE

Rubin

Ambra

Quarz

HINWEIS:
Um ein einheitliches Deckbild zu erzielen, ist beim Eindecken aus 3 Paletten zu mischen.

BMI BRAMAC

Bramac Dolomit

DIE GEDANKEN WANDERN LASSEN.

Der Bramac Dolomit kann keine Berge versetzen. Und trotzdem werden Sie unter einem Dolomit-Dach ein ganz besonderes Lebensgefühl genießen. Sanft ineinander fließende Farbtöne wecken Erinnerungen an Wanderungen vor malerischen Bergkulissen und alpine Hochgefühle. Ob Rubin, Ambra oder Quarz – jede Farbvariante des neuen Dachsteins bringt ein Stück Urlaub zurück in den Alltag.

TECHNISCHE DATEN

Material:	Sand, Zement, Wasser, anorganische Pigmente
Struktur:	glatt
Größe:	333 x 420 mm
Hängelänge:	398 mm
Deckbreite:	300 mm
Gewicht:	4,4 kg/Stück
Bedarf je m²:	ca. 10 Stück

Dachneigung ≥ 13°

Geeignet für Neubau und Renovierung**)

**) Schnee- und Windlast sind zu berücksichtigen

ABMESSUNGEN

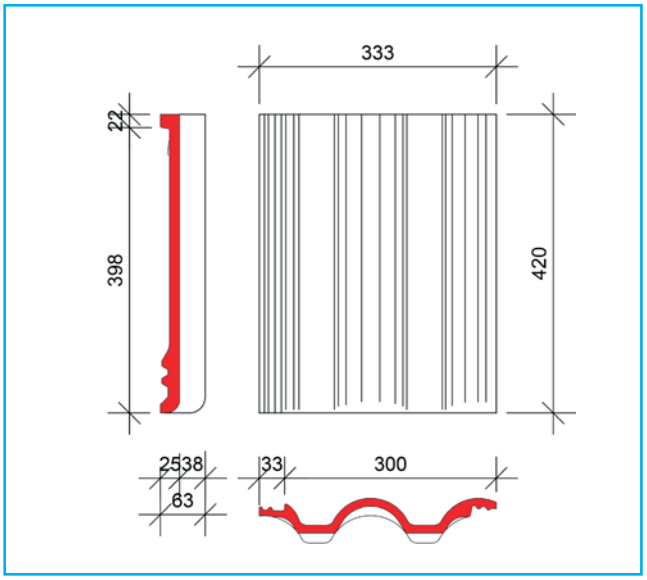

BMI BRAMAC

Bramac Dolomit
Quarz

Bramac Dolomit
Ambra

Bramac Dachsysteme International GmbH
Bramacstraße 9, A-3380 Pöchlarn
+43 2757 4010-0
office.bramac@bmigroup.com

bmigroup.com/at | bramac.at

Technische Änderungen vorbehalten.
Satz- und Druckfehler vorbehalten.