# Schachtringe SR-F DN1000
## mit Mörtelfalz

**Produktgruppe**
**PG 16**

HABA-BETON
MONOLITHIC IDEAS WWW.HABA-BETON.EU

**Produktionsart :**
sofortentschalt

**Dichtungsart :**
keine Dichtungen

**Betongüte :**
B7

**Festigkeitsklasse :**
C30/37

**Aggressivitätsstufe :**
AS2 / ÖNORM B 2503

**Expositionsklassen :**
XC4, XD3, XF4, XA1L, XA2T, XW2

**Bewehrung :**
keine Bewehrung

**Lieferzeit :**
je nach Auftragslage ca.2 Werktage nach Bestellung

**Zertifizierungen :**
DIN 4034 - 2

**Montageanleitung :**
https://www.haba-beton.com/daten/AT_Montageanleitung_SR-F_

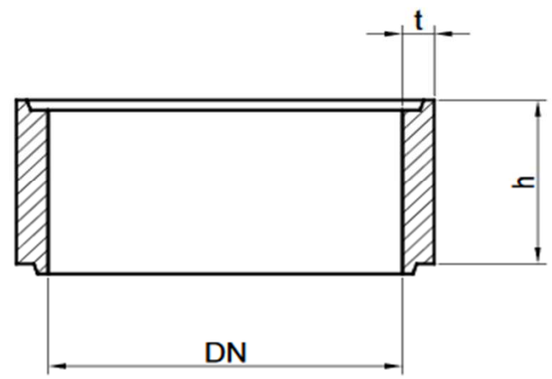


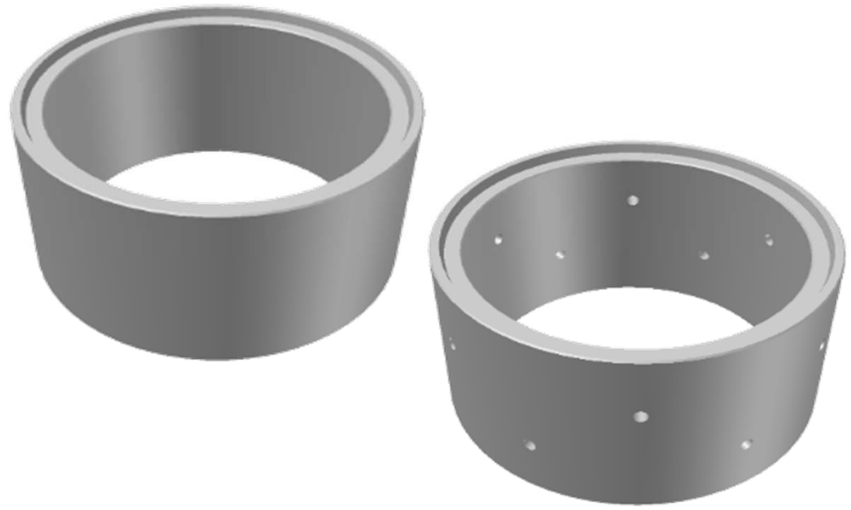

schematische Darstellung

| Nennweite | Bauhöhe | Wanddicke | Gewicht ca. | Steighilfen | Zeichnung-ID | Produktionswerk |
|---|---|---|---|---|---|---|
| DN | h | t | | | | |
| mm | mm | mm | kg/St | | | |
| | **Schachtringe SR-F nur für Österreich** | | | | | |
| 1000 | 300 | 90 | 231 | --- | SRF 117 | K, N |
| 1000 | 300 | 90 | 231 | Alu-Poly-blau | SRF 118 | K, N |
| 1000 | 600 | 90 | 462 | --- | SRF 114 | K, N |
| 1000 | 600 | 90 | 462 | Alu-Poly-blau | SRF 115 | K, N |
| 1000 | 900 | 100 | 778 | --- | SRF 150 | K, N |
| 1000 | 900 | 100 | 778 | Alu-Poly-blau | SRF 151 | K, N |
| | **Schachtringe, gelocht SR-F nur für Österreich** | | | | | |
| 1000 | 600 | 90 | 462 | --- | SRF 123 | K, N |
| 1000 | 600 | 90 | 462 | Alu-Poly-blau | SRF 124 | K, N |
| 1000 | 900 | 100 | 778 | --- | SRF 159 | K, N |
| 1000 | 900 | 100 | 778 | Alu-Poly-blau | SRF 160 | K, N |