Schachtringe SR-F DN1500
mit Mörtelfalz

Produktgruppe
PG 16

HABA-BETON
MONOLITHIC IDEAS WWW.HABA-BETON.EU

Produktionsart :
sofortentschalt

Dichtungsart :
keine Dichtungen

Betongüte :
B7

Festigkeitsklasse :
C30/37

Aggressivitätsstufe :
AS2L / ÖNORM B 2503

Expositionsklassen :
XC4, XD3, XF4, XA2L, XA2T, XW2

Bewehrung :
keine Bewehrung

Lieferzeit :
je nach Auftragslage ca.2 Werktage nach Bestellung

Zertifizierungen :
DIN 4034 - 2

Montageanleitung :
https://www.haba-beton.com/daten/AT_Montageanleitung_SR-F_SH-F_01.09.2020

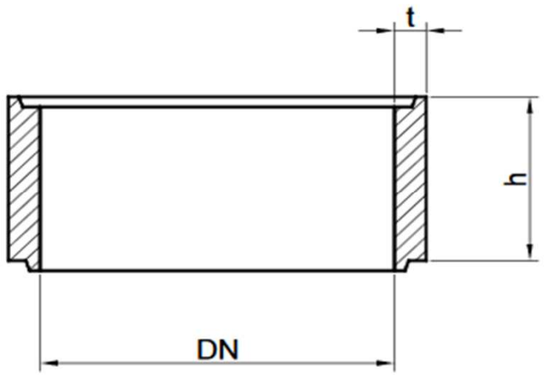

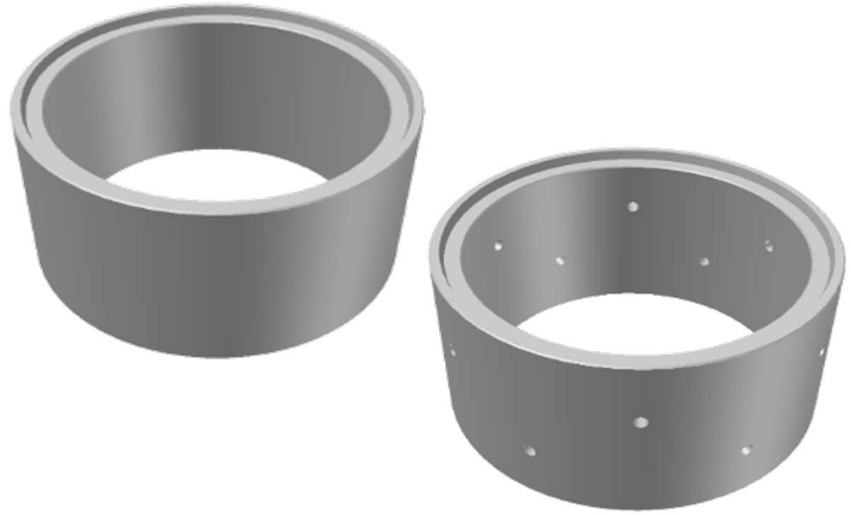

schematische Darstellung

Nennweite	Bauhöhe	Wanddicke	Gewicht ca.	Steighilfen	Zeichnung-ID	Produktionswerk
DN	h	t				
mm	mm	mm	kg/St			
	Schachtringe SR-F nur für Österreich					
1500[1)]	500	90	562	---	SRF 225	K, N
1500[1)]	500	90	562	Alu-Poly-blau	SRF 131	K, N
1500[1)]	750	90	843	---	SRF 227	K, N
1500[1)]	1000	90	1124	---	SRF 226	K, N
	Schachtringe, gelocht SR-F nur für Österreich					
1500[1)]	500	90	562	---	SRF 253	N
1500[1)]	750	90	843	---	SRF 255	N
1500[1)]	1000	90	1124	---	SRF 254	N

[1)] mit Schlaufen