Abdeckplatten AP-F DN1000
mit Mörtelfalz

Produktgruppe
PG 16

HABA-BETON
MONOLITHIC IDEAS WWW.HABA-BETON.EU

Produtkionsart :	schalungserhärtet
Dichtungsart :	keine Dichtungen
Betongüte :	B7
Festigkeitsklasse :	C30/37
Aggressivitätsstufe :	AS2L / ÖNORM B 2503
Expositionsklassen :	XC4, XD3, XF4, XA2L, XA2T, XW2
Bewehrung :	ja
Lieferzeit :	je nach Auftragslage ca.2 Werktage nach Bestellung
Zertifizierungen :	DIN 4034 - 2
Montageanleitung :	https://www.haba-beton.com/daten/AT_Montageanleitung_SR-F_

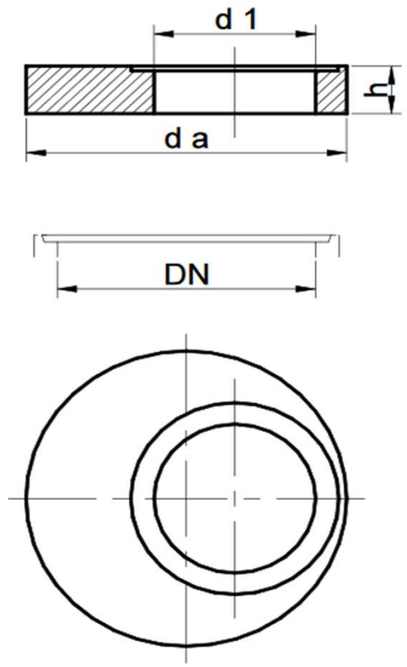

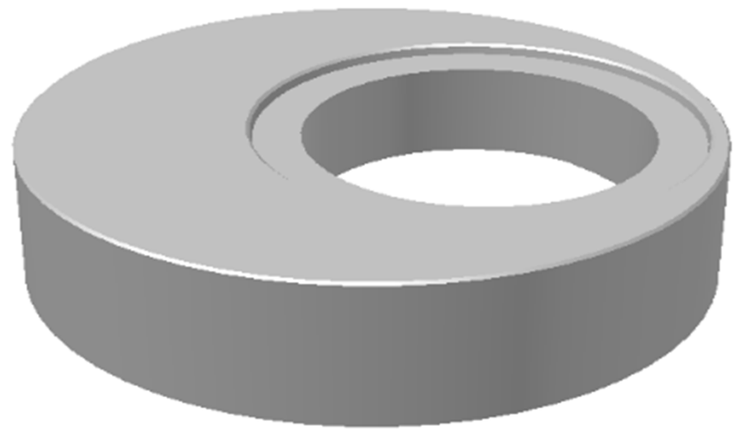

schematische Darstellung

Nennweite	Außendurch-messer	Öffnung	Plattendicke	Nutzhöhe	Gewicht ca.	Belastungs-klasse	Zeichnung-ID	Produktions-werk
DN	d_a	d_1	h					
mm	mm	mm	mm	mm	kg/St	t		
	Abdeckplatten, exzentrisch AP-F-S für Deutschland und Österreich							
1000	1380	625	160	160	315	LKW 12	AP-F 1	G, L, T
1000	1380	625	200	180	393	SLW 60	AP-F 12	G, K, L, T

Sonderausführungen auf Anfrage (z.B. mehrere runde oder rechteckige Öffnungen, Aufkragungen usw.)

Abdeckplatten AP-F DN1200
mit Mörtelfalz

Produktgruppe
PG 16

HABA-BETON
MONOLITHIC IDEAS WWW.HABA-BETON.EU

Produtkionsart :	schalungserhärtet
Dichtungsart :	keine Dichtungen
Betongüte :	B7
Festigkeitsklasse :	C30/37
Aggressivitätsstufe :	AS2L / ÖNORM B 2503
Expositionsklassen :	XC4, XD3, XF4, XA2L, XA2T, XW2
Bewehrung :	ja
Lieferzeit :	je nach Auftragslage ca.2 Werktage nach Bestellung
Zertifizierungen :	DIN 4034 - 2
Montageanleitung :	https://www.haba-beton.com/daten/AT_Montageanleitung_SR-F_

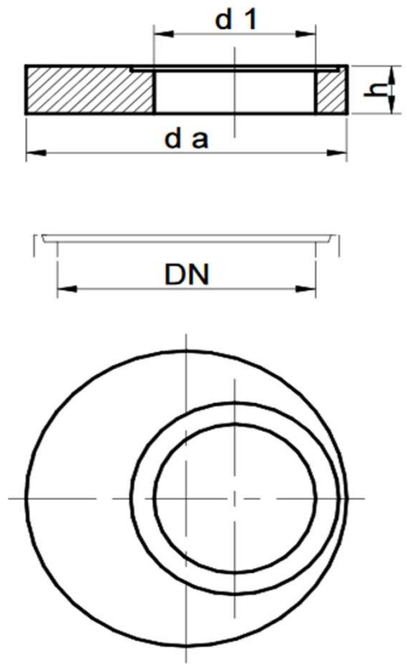

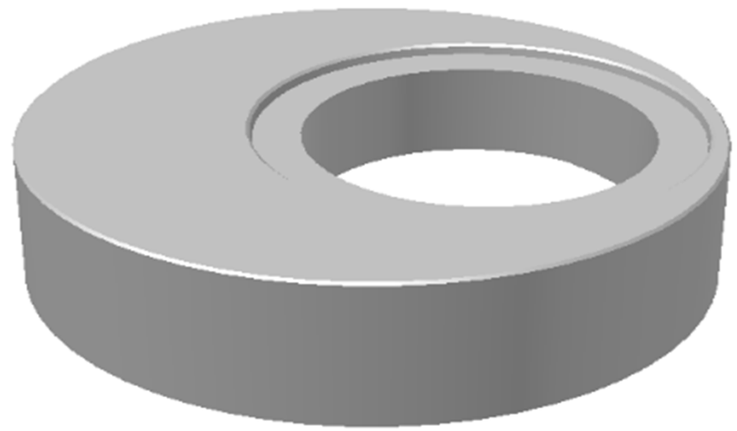

schematische Darstellung

Nennweite	Außendurch-messer	Öffnung	Plattendicke	Nutzhöhe	Gewicht ca.	Belastungs-klasse	Zeichnung-ID	Produktions-werk
DN	d_a	d_1	h					
mm	mm	mm	mm	mm	kg/St	t		
	Abdeckplatten, exzentrisch AP-F-S für Deutschland und Österreich							
1200	1380	625	160	140	476	LKW 12	AP-F 2	G, L, T
1200	1380	625	200	180	594	SLW 60	AP-F 13	G, L, T

Sonderausführungen auf Anfrage (z.B. mehrere runde oder rechteckige Öffnungen, Aufkragungen usw.)

Abdeckplatten AP-F DN1500
mit Mörtelfalz

Produktgruppe
PG 16

HABA-BETON
MONOLITHIC IDEAS WWW.HABA-BETON.EU

Produtkionsart :	schalungserhärtet
Dichtungsart :	keine Dichtungen
Betongüte :	B7
Festigkeitsklasse :	C30/37
Aggressivitätsstufe :	AS2L / ÖNORM B 2503
Expositionsklassen :	XC4, XD3, XF4, XA2L, XA2T, XW2
Bewehrung :	ja
Lieferzeit :	je nach Auftragslage ca.2 Werktage nach Bestellung
Zertifizierungen :	DIN 4034 - 2
Montageanleitung :	https://www.haba-beton.com/daten/AT_Montageanleitung_SR-F_

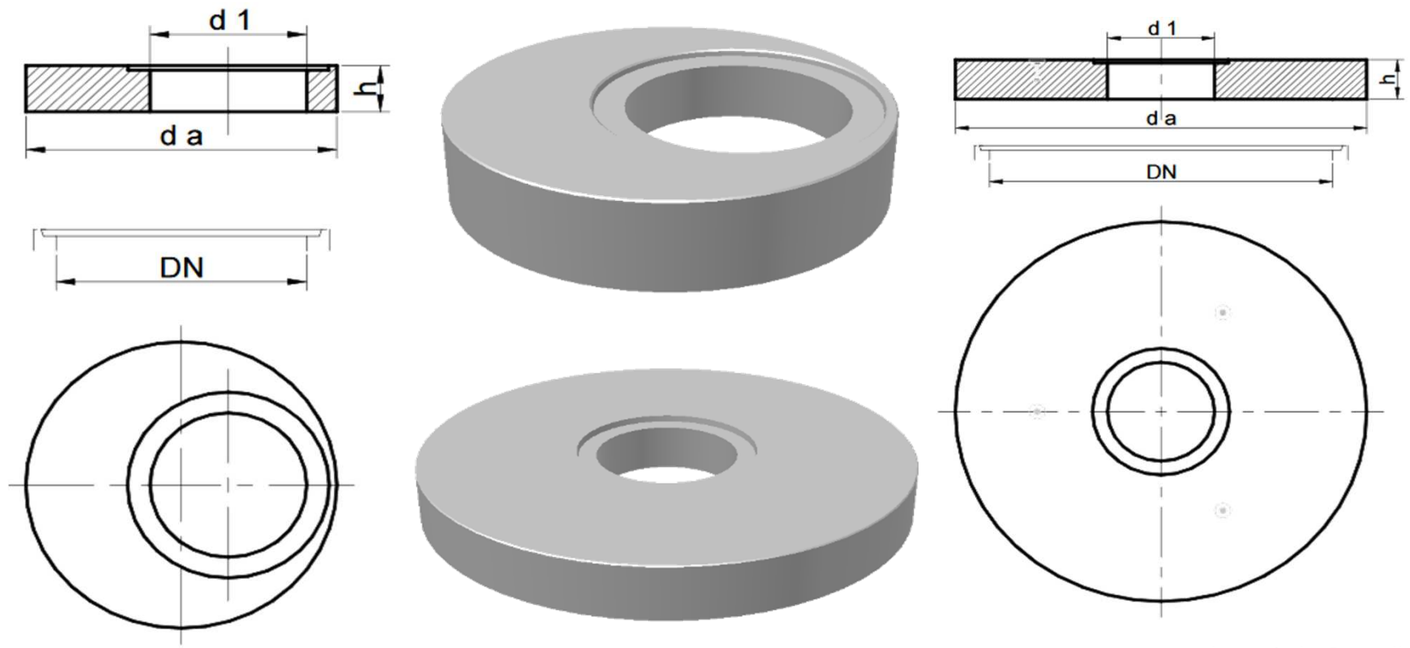

schematische Darstellung

Nennweite	Außendurch-messer	Öffnung	Plattendicke	Nutzhöhe	Gewicht ca.	Belastungs-klasse	Zeichnung-ID	Produktions-werk
DN	d_a	d_1	h					
mm	mm	mm	mm	mm	kg/St	t		
	Abdeckplatten, exzentrisch AP-F-S für Deutschland und Österreich							
1500	1980	625	160	140	895	LKW 12	AP-F 4	G, K, L, N
1500	1980	625	200	180	1119	SLW 60	AP-F 14	G, K, L, N, T
	Abdeckplatten, zentrisch AP-F-S für Deutschland und Österreich							
1500	1980	625	160	140	895	LKW 12	AP-F 3	G, L
1500	1980	625	200	180	1119	SLW 60	AP-F 21	G, L, T

Sonderausführungen auf Anfrage (z.B. mehrere runde oder rechteckige Öffnungen, Aufkragungen usw.)

Abdeckplatten AP-F DN2000
mit Mörtelfalz

Produktgruppe
PG 16

HABA-BETON
MONOLITHIC IDEAS WWW.HABA-BETON.EU

Produtkionsart :
schalungserhärtet

Dichtungsart :
keine Dichtungen

Betongüte :
B7

Festigkeitsklasse :
C30/37

Aggressivitätsstufe :
AS2L / ÖNORM B 2503

Expositionsklassen :
XC4, XD3, XF4, XA2L, XA2T, XW2

Bewehrung :
ja

Lieferzeit :
je nach Auftragslage ca.2 Werktage nach Bestellung

Zertifizierungen :
DIN 4034 - 2

Montageanleitung :
https://www.haba-beton.com/daten/AT_Montageanleitung_SR-F_

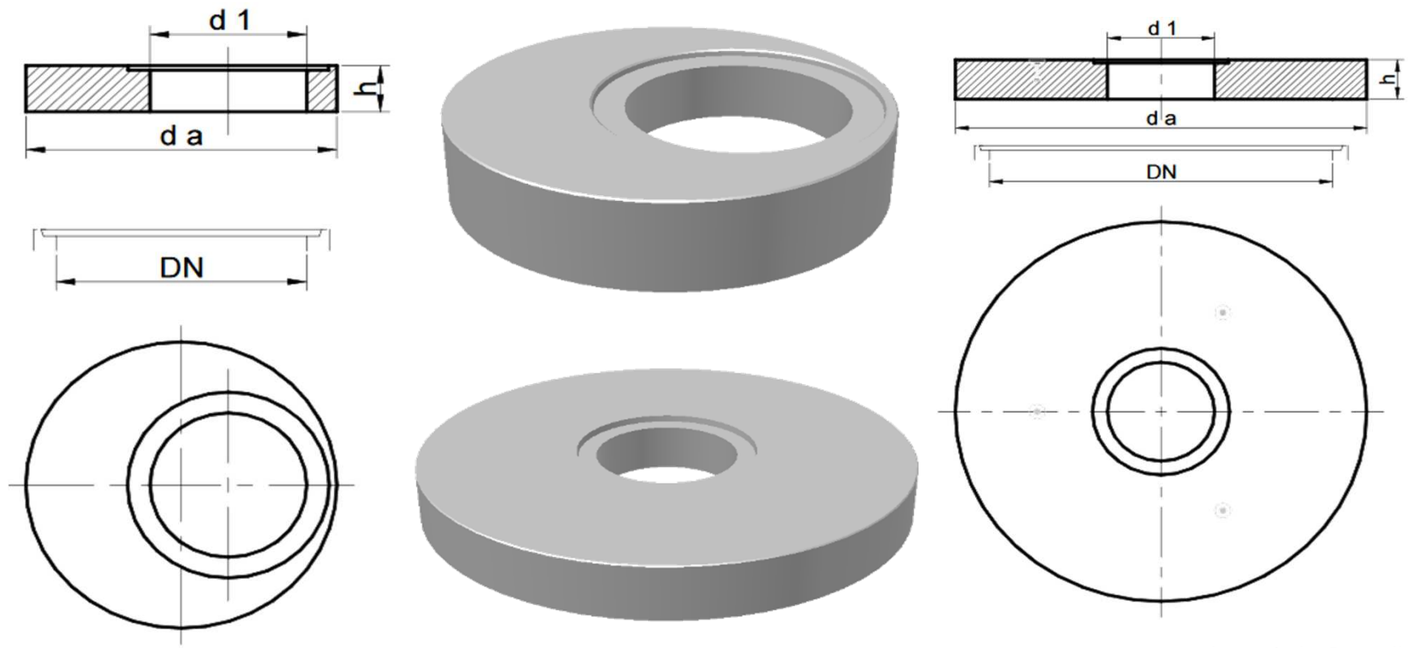

schematische Darstellung

Nennweite	Außendurch-messer	Öffnung	Plattendicke	Nutzhöhe	Gewicht ca.	Belastungs-klasse	Zeichnung-ID	Produktions-werk
DN	d_a	d_1	h					
mm	mm	mm	mm	mm	kg/St	t		
	Abdeckplatten, exzentrisch AP-F-S für Deutschland und Österreich							
2000	2300	625	200	180	1713	LKW 12	AP-F 6	G, K, L, N
2000	2300	625	250	230	2405	SLW 60	AP-F 45	G
	Abdeckplatten, zentrisch AP-F-S für Deutschland und Österreich							
2000	2300	625	200	180	1713	LKW 12	AP-F 7	G, L

Sonderausführungen auf Anfrage (z.B. mehrere runde oder rechteckige Öffnungen, Aufkragungen usw.)

Abdeckplatten AP-F DN2500
mit Mörtelfalz

Produktgruppe
PG 16

HABA-BETON
MONOLITHIC IDEAS WWW.HABA-BETON.EU

Produtkionsart :
schalungserhärtet

Dichtungsart :
keine Dichtungen

Betongüte :
B7

Festigkeitsklasse :
C30/37

Aggressivitätsstufe :
AS2L / ÖNORM B 2503

Expositionsklassen :
XC4, XD3, XF4, XA2L, XA2T, XW2

Bewehrung :
ja

Lieferzeit :
je nach Auftragslage ca.2 Werktage nach Bestellung

Zertifizierungen :
DIN 4034 - 2

Montageanleitung :
https://www.haba-beton.com/daten/AT_Montageanleitung_SR-F_SH-F_01.09.2020

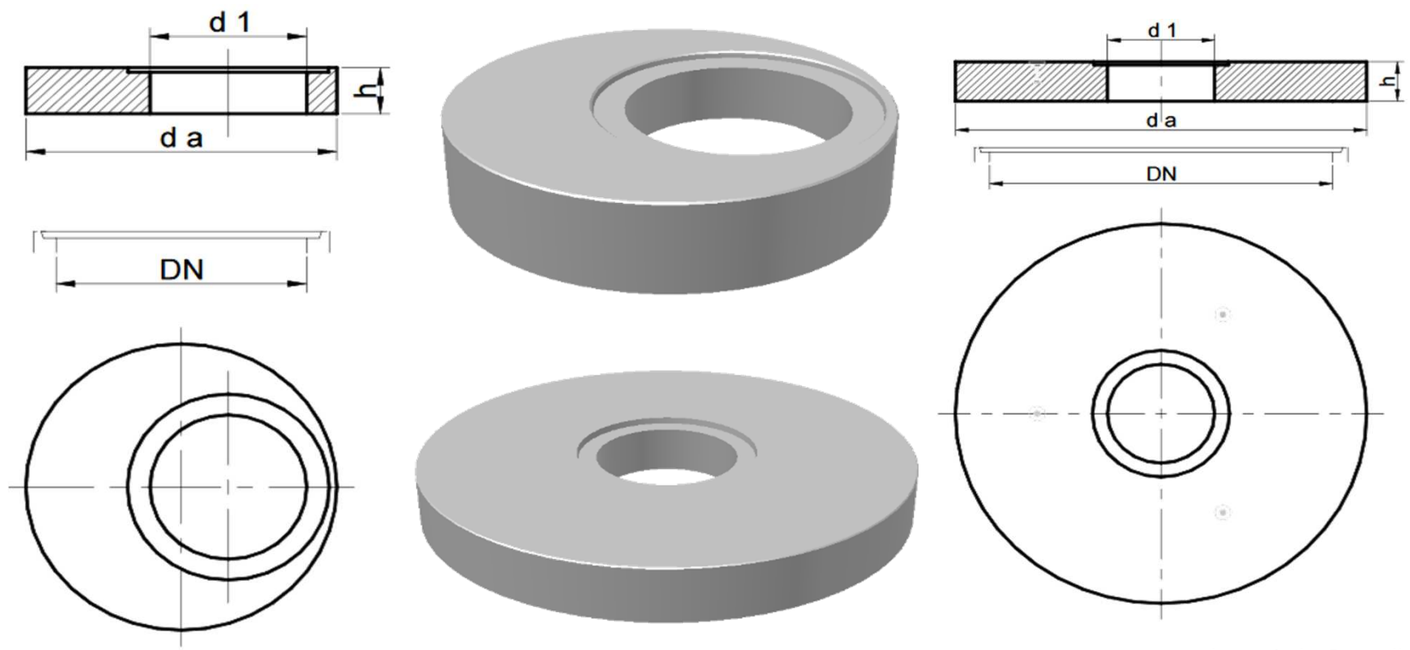

schematische Darstellung

Nennweite	Außendurch-messer	Öffnung	Plattendicke	Nutzhöhe	Gewicht ca.	Belastungs-klasse	Zeichnung-ID	Produktions-werk
DN	d_a	d_1	h					
mm	mm	mm	mm	mm	kg/St	t		
	Abdeckplatten, exzentrisch AP-F-S für Deutschland und Österreich							
2500	2800	625	200	180	2925	LKW 12	AP-F 9	G, L, N
2500	2800	625	300	280	4388	SLW 60	AP-F 18	G, L, N
	Abdeckplatten, zentrisch AP-F-S für Deutschland und Österreich							
2500	2800	625	200	180	2925	LKW 12	AP-F 10	G, L, N
2500	2800	625	300	280	4388	SLW 60	AP-F 19	G, L

Sonderausführungen auf Anfrage (z.B. mehrere runde oder rechteckige Öffnungen, Aufkragungen usw.)

Abdeckplatten AP-F DN800
mit Mörtelfalz

Produktgruppe
PG 16

HABA-BETON
MONOLITHIC IDEAS WWW.HABA-BETON.EU

Produtkionsart :	schalungserhärtet
Dichtungsart :	keine Dichtungen
Betongüte :	B7
Festigkeitsklasse :	C30/37
Aggressivitätsstufe :	AS2L / ÖNORM B 2503
Expositionsklassen :	XC4, XD3, XF4, XA2L, XA2T, XW2
Bewehrung :	ja
Lieferzeit :	je nach Auftragslage ca.2 Werktage nach Bestellung
Zertifizierungen :	DIN 4034 - 2
Montageanleitung :	https://www.haba-beton.com/daten/AT_Montageanleitung_SR-F_

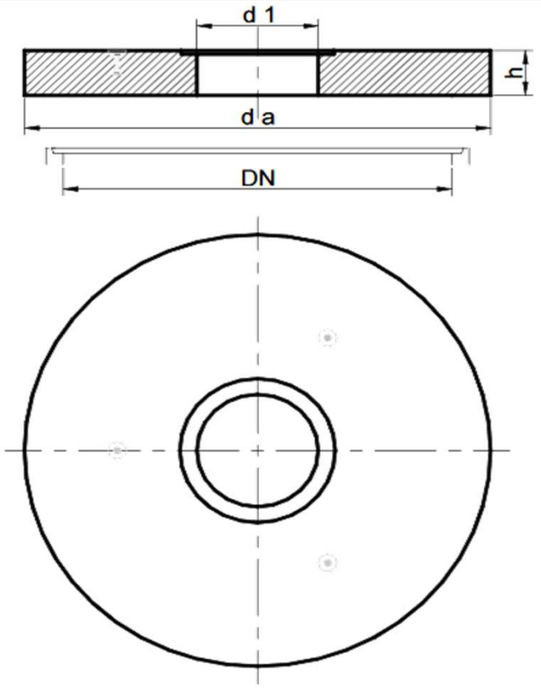

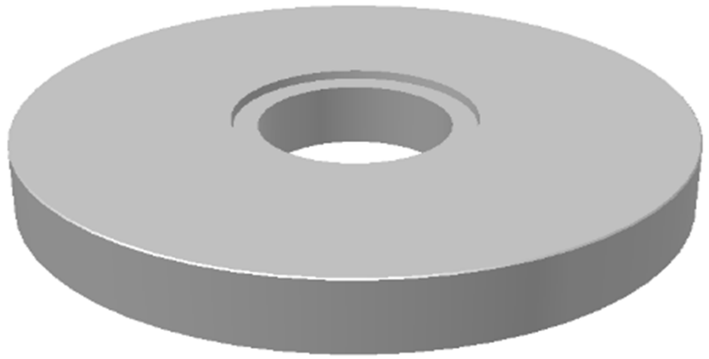

schematische Darstellung

Nennweite	Außendurch-messer	Öffnung	Plattendicke	Nutzhöhe	Gewicht ca.	Belastungs-klasse	Zeichnung-ID	Produktions-werk
DN	d_a	d_1	h					
mm	mm	mm	mm	mm	kg/St	t		
	Abdeckplatten, zentrisch AP-F-S für Deutschland und Österreich							
800	980	625	160	140	179	SLW 60	AP-F 64	K

Sonderausführungen auf Anfrage (z.B. mehrere runde oder rechteckige Öffnungen, Aufkragungen usw.)