Schachkonen SH-F DN2000 - 2500
mit Mörtelfalz

Produktgruppe
PG 16

HABA-BETON
MONOLITHIC IDEAS WWW.HABA-BETON.EU

Produktionsart :
sofortentschalt

Dichtungsart :
keine Dichtungen

Betongüte :
B7

Festigkeitsklasse :
C30/37

Aggressivitätsstufe :
AS2L / ÖNORM B 2503

Expositionsklassen :
XC4, XD3, XF4, XA2L, XA2T, XW2

Bewehrung :
keine Bewehrung

Lieferzeit :
je nach Auftragslage ca.2 Werktage nach Bestellung

Zertifizierungen :
DIN 4034 - 2

Montageanleitung :
https://www.haba-beton.com/daten/AT_Montageanleitung_SR-F_

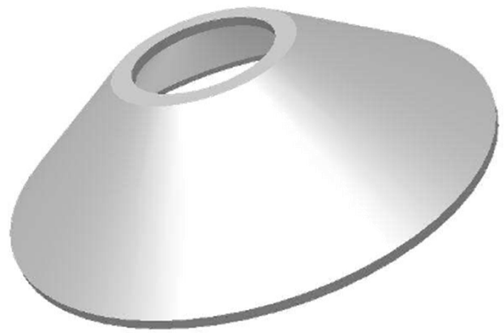

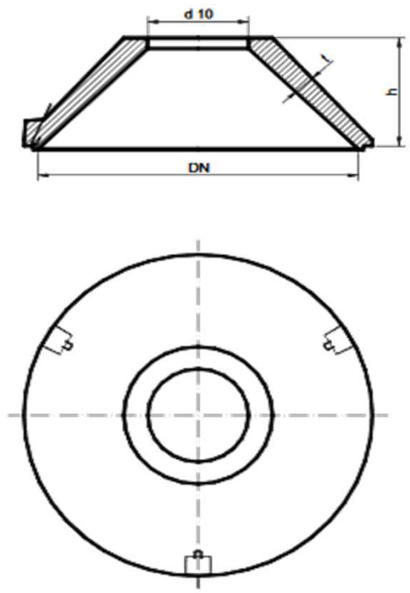

schematische Darstellung

Nennweite	Öffnung	Anschlüsse	Bauhöhe	Wanddicke	Gewicht ca.	Steighilfen	Zeichnung-ID	Produktionswerk
DN	d 10		h	t				
mm	mm		mm	mm	kg/St			
	Schachthälse (Konen), SH-F zentrisch nur für Österreich							
2000[1)]	625		600	90	1100	---	SRF 260	K, N
2500[1)]	625		970	90	1940	---	SRF 166	K
2500[1)]	625		1000	90	1940	---	SRF 228	N

[1)] mit Schlaufen