PCI®
Für Bau-Profis

PCI Apogel® Tagespacker

Produkteigenschaften

Der Stahlpacker ermöglicht durch das integrierte Rückschlagventil eine Injektion inklusive Reaktionszeiten an einem Tag durchzuführen.
Durch die Flügel am Spanngummis lässt sich der Packer leicht in das Bohrloch einführen und gewährleistet ein sicheres Halten und ein unerwünschtes Drehen des Packers wird verhindert.
Die Verspannung erfolgt über das Druckstück, das mit dem äußeren Rand die Sperrscheibe gleichmäßig und ohne Beschädigungen zusammendrückt. Bei jeder Umdrehung rasten die Zähne der Sperrscheibe neu ein.

Vorteile

- Alle Arbeitsgänge können an einem Tag erfolgen.
- Das integrierte Rückschlagventil verhindert das Rückfließen des Injektionsgutes durch den Packer.
- Die Sperrscheibe hält den Spanngummi gespannt.
- Das Druckstück kann direkt nach erfolgter Injektion entfernt werden.
- Das Bohrloch kann sofort verschlossen werden.

Verarbeitung

- PCI Apogel Tagespacker setzen
- Injektionsmaterial injizieren
- Druckstück entfernen, Unterteil verbleibt im Bohrloch
- Bohrloch verschließen

Lieferform

- 100-Stück-Karton

Art.-Nr./EAN-Prüfz. 1089/1

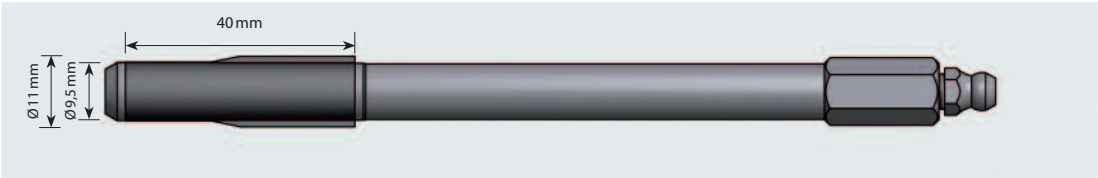

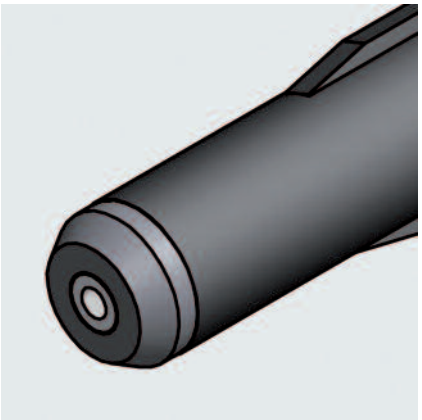

Unterteil mit Konus

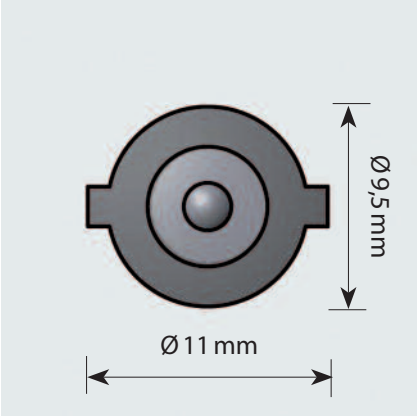

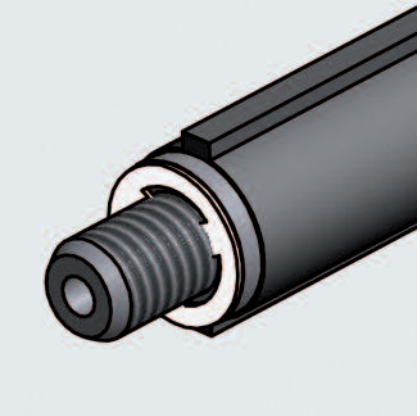

Sperrscheibe

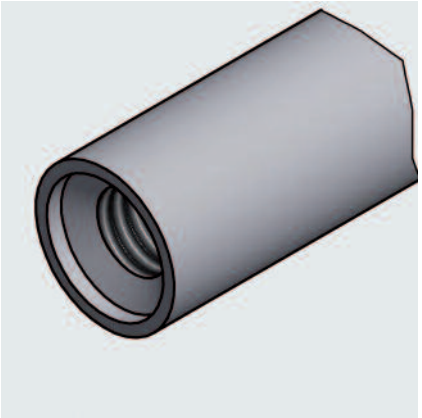

Druckstück

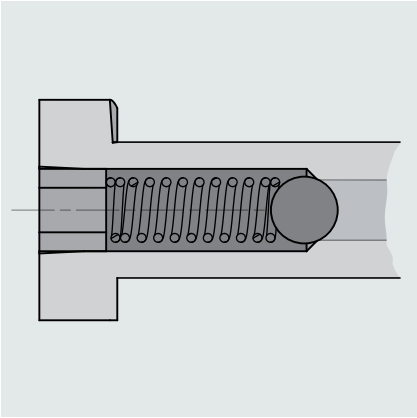

Rückschlagventil

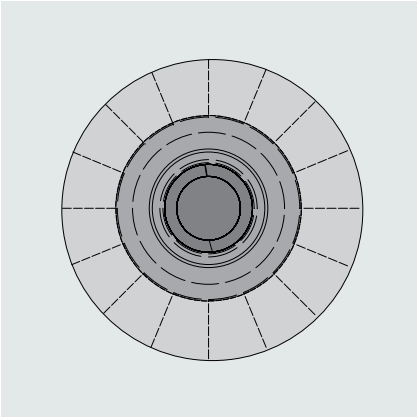

Telefonischer PCI-Beratungsservice für anwendungstechnische Fragen:

(01 80) 5 217 217

Automatische Verbindung mit der nächstgelegenen Beratungszentrale zum Tarif von 14 ct/Min. aus dem deutschen Festnetz; Mobilfunkhöchstpreis 42 ct/Min.

Oder direkt per Fax:
PCI Augsburg GmbH
Fax +49 (8 21) 59 01-419
PCI Augsburg GmbH, Werk Hamm
Fax +49 (23 88) 3 49-252
PCI Augsburg GmbH, Werk Wittenberg
Fax +49 (34 91) 6 58-263

PCI Augsburg GmbH
Piccardstr. 11 · 86159 Augsburg
Postfach 102247 · 86012 Augsburg
Tel. +49 (8 21) 59 01-0
Fax +49 (8 21) 59 01-372
www.pci-augsburg.de

PCI Augsburg GmbH
Niederlassung Österreich
IZ-NÖ-Süd · Straße 7 · Objekt 58 C7
2355 Wiener Neudorf
Tel. +43 (22 36) 6 58 30
Fax +43 (22 36) 6 58 22
www.pci-austria.at

PCI Bauprodukte AG
Vulkanstrasse 110 · 8048 Zürich
Tel. +41 (58) 958 21 21
Fax +41 (58) 958 31 22
www.pci.ch

Technisches Merkblatt Nr. 504, Ausgabe Februar 2012. Bei Neuauflage wird diese Ausgabe ungültig; die neueste Ausgabe finden Sie immer aktuell im Internet unter www.pci-augsburg.de

Die Arbeitsbedingungen am Bau und die Anwendungsbereiche unserer Produkte sind sehr unterschiedlich. In den Technischen Merkblättern können wir nur allgemeine Verarbeitungsrichtlinien geben. Diese entsprechen unserem heutigen Kenntnisstand. Der Verarbeiter ist verpflichtet, die Eignung und Anwendungsmöglichkeit für den vorgesehenen Zweck zu prüfen. Für Anwendungsfälle, die im Technischen Merkblatt unter „Anwendungsbereiche“ nicht ausdrücklich genannt sind, ist der Verarbeiter verpflichtet, die technische Beratung der PCI einzuholen. Verwendet der Verarbeiter das Produkt außerhalb des Anwendungsbereichs des Technischen Merkblatts, ohne vorher die Beratung der PCI einzuholen, haftet er für evtl. resultierende Schäden. Alle hierin vorliegenden Beschreibungen, Zeichnungen, Fotografien, Daten, Verhältnisse, Gewichte u. ä. können sich ohne Vorankündigung ändern und stellen nicht die vertraglich vereinbarte Beschaffenheit des Produktes dar. Etwaige Schutzrechte sowie bestehende Gesetze und Bestimmuungen sind vom Empfänger unseres Produktes in eigener Verantwortung zu beachten. Die Erwähnung von Handelsnamen anderer Unternehmen ist keine Empfehlung und schließt die Verwendung anderer gleichartiger Produkte nicht aus. Unsere Informationen beschreiben lediglich die Beschaffenheit unserer Produkte und Leistungen und stellen keine Garantien dar. Für unvollständige oder unrichtige Angaben in unserem Informationsmaterial wird nur bei grobem Verschulden (Vorsatz oder grobe Fahrlässigkeit) gehaftet; etwaige Ansprüche aus dem Produkthaftungsgesetz bleiben unberührt.