INDUSTRIE-GUSS-METALL Vertriebs GmbH
Wiener Neustädter Straße 58, A- 7035 Steinbrunn
Tel.: +43/664/39 29 531 +43/664/9228850 **Fax**: +43/810/9554494419 **Email:** office@i-g-m.co.at **Web:** www.i-g-m.co.at

Schachtabdeckung Nennweite 300 mm

Art. Nr. 300-125

Rahmen:	Gusseisen
Deckel:	Gusseisen
Klasse:	B 125 kN
Ausführung:	ohne Ventilation

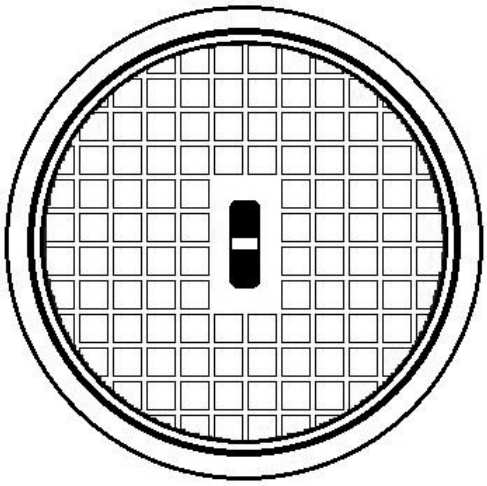

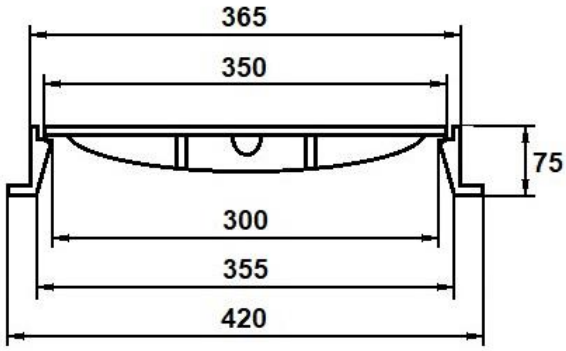

Technische Änderungen, Satz- und Druckfehler vorbehalten!